# CRE-XVR-411 | XVR Kamera Sistemi

1 Port Kamera | 2 MP Full HD Görüntüleme ve 4G/LTE Bağlantı Desteği ile Gelişmiş Güvenlik Kamera Çözümü

Createch CRE-XVR-411 XVR Kamera Sistemi; 2 MP 1/2.8" CMOS sensörü ve 1920×1080 maksimum çözünürlüğü ile üstün görüntü kalitesi sunan endüstriyel sınıf bir güvenlik kamera çözümüdür. 0.002 lux'a kadar düşen minimum aydınlatma hassasiyeti sayesinde gece ve düşük ışık koşullarında da yüksek performanslı görüntü elde edilir. LTE FDD ve 2G ağ desteğiyle kesintisiz mobil bağlantı sağlarken; geniş ağ protokol altyapısı ile kurumsal güvenlik sistemlerine kolayca entegre edilir. 128 MB ROM ve 512 MB RAM ile donatılmış optimize mimarisi, 7/24 kararlı ve güvenilir çalışma performansı sunar.

## Temel Özellikler

### 2 MP Full HD Görüntüleme

1/2.8" CMOS sensör ile 1920×1080 maksimum çözünürlükte görüntü elde edilir. 1080p'den CIF'e kadar çoklu çözünürlük modları desteklenir.

### Düşük Işık ve Gece Performansı

0.002 lux (Renkli) ve 0.0002 lux (S/B) minimum aydınlatma hassasiyeti ile gece koşullarında da yüksek kaliteli görüntü sağlanır. Aydınlatıcı açıkken 0 lux desteği mevcuttur.

### 4G/LTE Mobil Bağlantı

LTE FDD (B1/B3/B7/B8/B20/B28) ve 2G (B2/B3/B5/B8) band desteği ile sahada kesintisiz mobil ağ bağlantısı sağlanır.

### Geniş Ağ Protokol Desteği

IPv4/IPv6, RTSP, RTMP, SMTP, FTP, DDNS, QoS, UPnP, SNMP ve daha fazlasını içeren kapsamlı protokol desteği ile kurumsal altyapılara tam entegrasyon sağlar.

## Desteklenen Çözünürlükler

### 1080p Full HD

1920 × 1080 piksel çözünürlük ile maksimum görüntü kalitesi. Yüksek detay gerektiren güvenlik uygulamaları için idealdir.

### D1 Standart Çözünürlük

704 × 576 (PAL) ve 704 × 480 (NTSC) D1 formatı ile mevcut analog sistemlerle uyumlu çalışma imkânı sunar.

### Çoklu Lens Desteği

2.1 mm (F2.0), 2.8 mm, 3.6 mm ve 6 mm (F1.4) maksimum diyafram seçenekleri farklı saha ihtiyaçlarına göre lens konfigürasyonuna olanak tanır.

### 1.3M ve 720p HD

1280 × 960 ve 1280 × 720 çözünürlük modları bant genişliği optimizasyonu gerektiren uygulamalar için esneklik sağlar.

### CIF ve VGA

352 × 288 CIF ve 640 × 480 VGA modları düşük bant genişliği ortamlarında verimli veri aktarımı için kullanılır.

# Teknik Özellikler

## Görüntü Sensörü

| | |
|---|---|
| Ürün Kodu | CRE-XVR-411 |
| Sensör Tipi | 1/2.8" CMOS |
| Çözünürlük | 2 MP |
| Maks. Çözünürlük | 1920 (H) × 1080 (V) |
| ROM | 128 MB |
| RAM | 512 MB |

## Minimum Aydınlatma

| | |
|---|---|
| Renkli @F1.4 (30 IRE) | 0.002 lux |
| S/B @F1.4 (30 IRE) | 0.0002 lux |
| Renkli @F2.0 (30 IRE) | 0.005 lux |
| S/B @F2.0 (30 IRE) | 0.0005 lux |
| Aydınlatıcı Açık | 0 lux |

## Lens ve Çözünürlük Modları

| | |
|---|---|
| Maks. Diyaframı (2.1 mm) | F2.0 |
| Maks. Diyaframı (2.8 / 3.6 / 6 mm) | F1.4 |
| 1080p Full HD | 1920 × 1080 |
| 1.3M | 1280 × 960 |
| 720p HD | 1280 × 720 |
| D1 | 704 × 576 / 704 × 480 |
| CIF | 352 × 288 / 352 × 240 |
| VGA | 640 × 480 |

## Ağ Protokolleri

| | |
|---|---|
| IP Versiyonu | IPv4; IPv6 |
| Akış Protokolleri | RTP; RTSP; RTCP; RTMP |
| Aktarım Protokolleri | HTTP; TCP; UDP; SMTP; FTP; SFTP |
| Ağ Servisleri | DHCP; DNS; DDNS; QoS; UPnP; NTP; SNMP |
| Diğer | ARP; Multicast; ICMP; IGMP; NFS; PPPoE |

## 4G / Kablosuz Bağlantı

| | |
|---|---|
| LTE FDD Band Seti 1 | B1 / B3 / B7 / B8 / B20 / B28 |
| LTE FDD Band Seti 2 | B2 / B3 / B4 / B5 / B7 / B8 / B28 / B66 |
| 2G Bandları | B2 / B3 / B5 / B8 |

# Ürün Görünümleri

Ön Görünüş

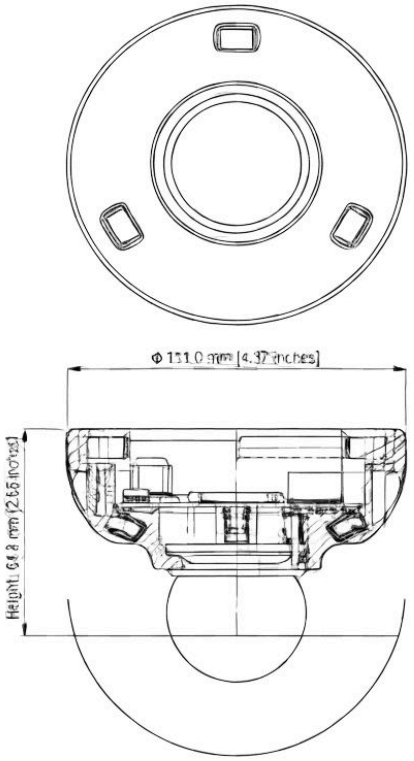


Teknik Ölçüler

Trimetrik Görünüş

Arka Görünüş

Daha fazla bilgi ve teknik destek için **www.createch.com.tr** adresini ziyaret edin veya satış ekibimizle iletişime geçin.